HME®
HOSPITALITY & SPECIALTY COMMUNICATIONS

Guide d'installation et de référence rapide

NEXEO | HDX™ SS7000 HAUT-PARLEUR EXTÉRIEUR

Le haut-parleur NEXEO™ SS7000 (Fig.1) est conçu pour être utilisé dans les panneaux de menu, les poteaux de haut-parleur et les enceintes des restaurants à service rapide (QSR). Le SS7000 doit être utilisé conjointement avec le boîtier d'interface NEXEO IB7000 (c'est-à-dire que le haut-parleur ne se connecte pas directement à la station de base). Voir Fig. 4, le Guide d'installation de l'IB7000 ou le Guide d'installation du système NEXEO pour plus de détails.

Fig. 1

Outils/équipement requis

- Outils manuels en général : tournevis, cisailles, pinces, dénudeurs de fils, etc.
- Couteau dentelé
- Câble audio (non inclus)
- Mousse acoustique (non incluse)

Ces consignes ci-dessous concernent une installation typique.

1. Dénudez environ 25,4 mm (1 po) d'isolant à l'extrémité du câble audio et 6,35 mm (¼ po) d'isolant sur chacun des quatre fils du câble, mais n'étamez pas les fils. Connectez les fils du câble audio à la fiche de connexion.
2. Insérez la fiche du connecteur dans le connecteur du haut-parleur (voir Fig. 2).
3. Positionnez le haut-parleur à l'intérieur du poteau de haut-parleur ou du panneau de menu, avec le joint centré contre l'intérieur de la grille du haut-parleur, voir Fig. 3. Alignez l'ouverture du joint d'étanchéité avec l'ouverture de la grille.
4. Retirez les deux inserts de l'enceinte en mousse moulée et placez l'enceinte en mousse autour de l'enceinte. Coupez la mousse avec un couteau dentelé si nécessaire. Placez les inserts en mousse retirés derrière le haut-parleur pour exercer une pression sur ce haut-parleur, afin d'assurer une bonne étanchéité du joint contre l'ouverture de la grille du haut-parleur.
5. Branchez l'autre extrémité du câble audio à l'IB7000. Les quatre fils sur le SS7000 se connectent aux bornes 4, 5, 6 et 7 du connecteur DM5 MIC | SPKR à sept broches sur IB7000 (ce connecteur est étiqueté sur IB7000).
6. Connectez le câble audio entre le connecteur PLC/BASE à trois broches sur IB7000 et J4500 sur la station de base (ce connecteur est également étiqueté sur IB7000). Voir Fig. 4 et Tableau 1.

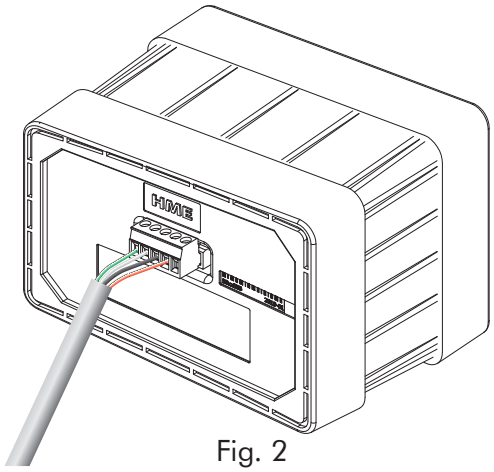

Fig. 2

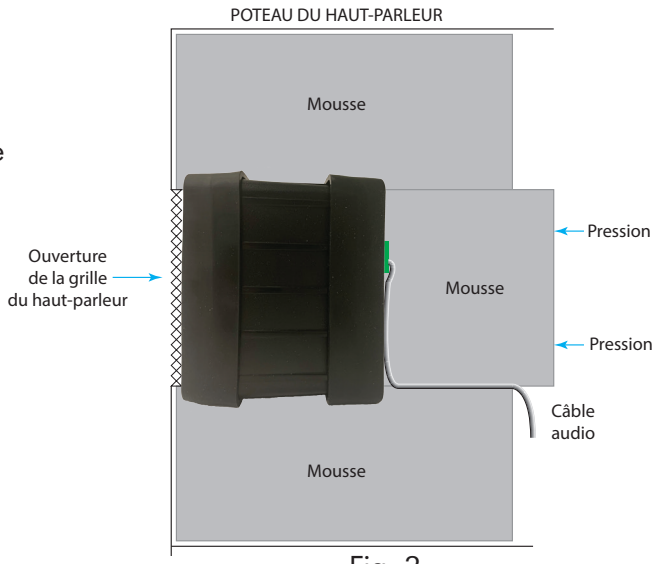

Fig. 3

HM ELECTRONICS, INC.
2848 Whiptail Loop, Carlsbad, CA 92010 É.-U.
Téléphone : 1 800 848-4468 Télécopieur : 858 552-0172
Site Web : www.hme.com Courriel : support@hme.com

Nº HME PUB-00070F
Rév. A 11/03/22

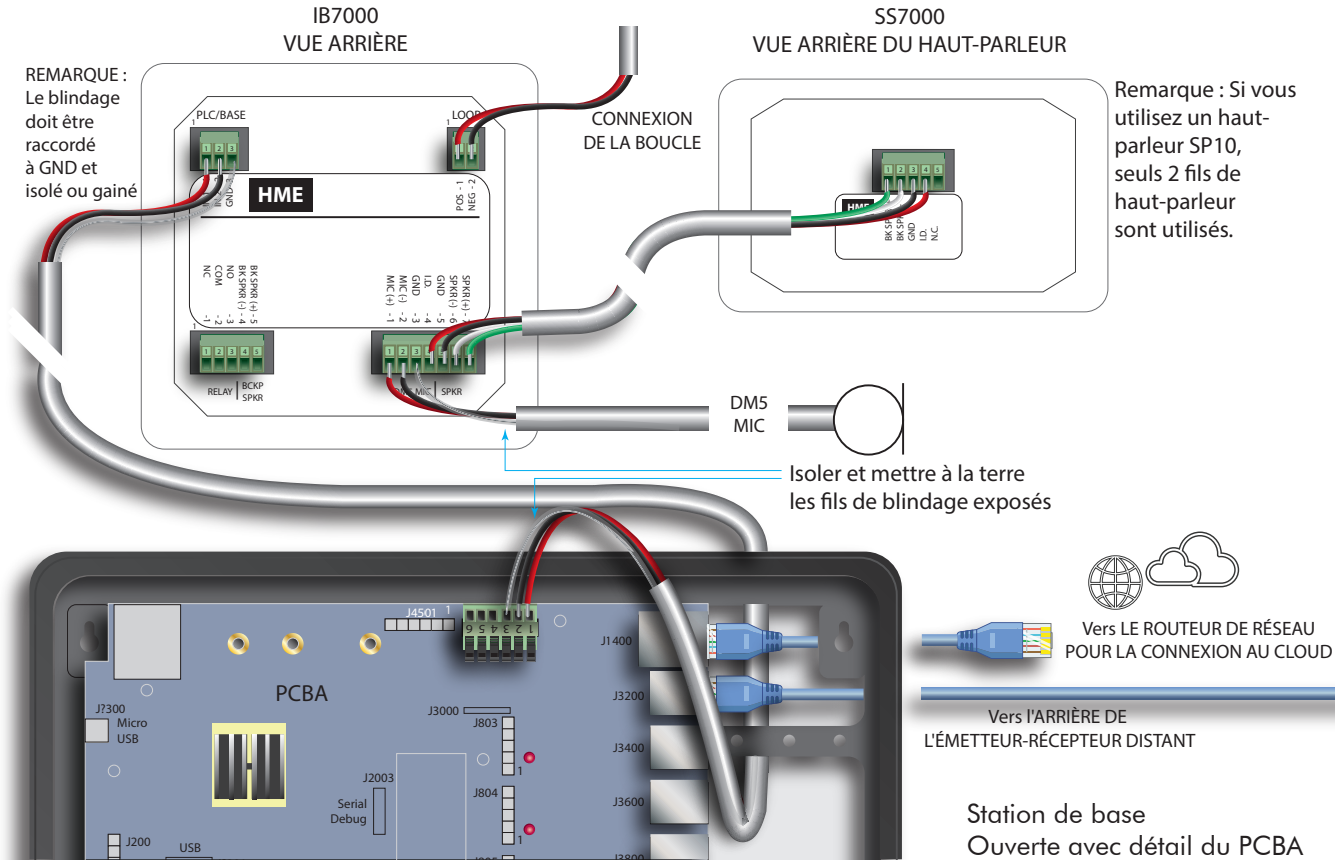

Fig. 4

SS7000 à	IB7000 DM5 MIC | SPKR,	IB7000 PLC/BASE à	Station de base J4500
Broche 1 : Spkr +	Broche 7 : Spkr +	Broche 1 : IN1/PL+	Broche 1 : Spkr/Mic PL +
Broche 2 : Spkr -	Broche 6 : Spkr -	Broche 2 : IN2/PL -	Broche 2 : Spkr/Mic PL -
Broche 3 : GND	Broche 5 : GND	Broche 3 : GND (blindage)	Broche 3 : Blindage
Broche 4 : I.D.	Broche 4 : I.D,		

Tableau 1

Spécifications techniques SS7000	
Dimensions	146,3 mm x 99,6 mm x 87,4 mm (5,76 po H x 3,92 po L x 3,44 po P)
Poids	1,14 lb (492,6 g)
Alimentation électrique	Tension : 48 VCC, alimenté par le BS7000
Plage de fréquences	Audio : 100 Hz à 8 kHz
Alimentation	15 Watts, 8 ohm
Panneau arrière	Casques de type connecteur Phoenix
Sans fil	S/O
Température	Plage de température de fonctionnement : -25°C (-13°F) and +60°C (+140°F)
Conformité	Voir le guide de réglementation et de conformité de NEXEO en ligne

Une copie de ce guide et d'autres documents sont disponibles en scannant ce code QR ou en allant sur le site :
https://www.hme.com/qsr/drive-thru-user-manuals/

Le logo HME et les noms de produits sont des marques déposées ou des marques commerciales de HM Electronics, Inc.

© 2021 HM Electronics, Inc. Tous droits réservés.